Alarma UT

Manual del instalador 5000A Doble Vía

Control remoto ilustrativo de ejemplo

REF:	CDI-MN-021
EMISIÓN:	Mayo / 2014
EDICIÓN:	01
REVISIÓN:	-

MAYORES INFORMES
asistenciatecnica@alarmasultra.com
www.alarmasultra.com

ULTRA®
Sistemas Electrónicos de Seguridad

*El modelo del control remoto puede variar según disponibilidad

MUESTRA EN BAJA RESOLUCIÓN

Señor Usuario

Le agradecemos la confianza al escoger los productos de ULTRA S.A.

Ultra S.A es una organización Colombiana especializada desde 1984 en el diseño y fabricación de sistemas electrónicos de seguridad y accesorios para la industria automotriz, es importante mencionar que desde 2012 nuestros diseños son desarrollados por proveedores especializados que transforman nuestras necesidades y la de nuestros clientes en productos innovadores y únicos, utilizando procesos de fabricación con altos estándares de calidad que garantizan la confiabilidad y funcionalidad de nuestros productos.

Nuestro principal objetivo como organización es la satisfacción del cliente, por esto utilizamos tecnología de punta, una amplia red de servicio a nivel post-venta que nos permite cumplir con nuestro objetivo.

El presente manual de instrucciones brinda toda la información necesaria para operar este sistema; por esto es necesario que usted lo lea cuidadosamente y solicite a su instalador que le guié y le informe sobre el funcionamiento y todos los beneficios que usted recibe al adquirir este producto.

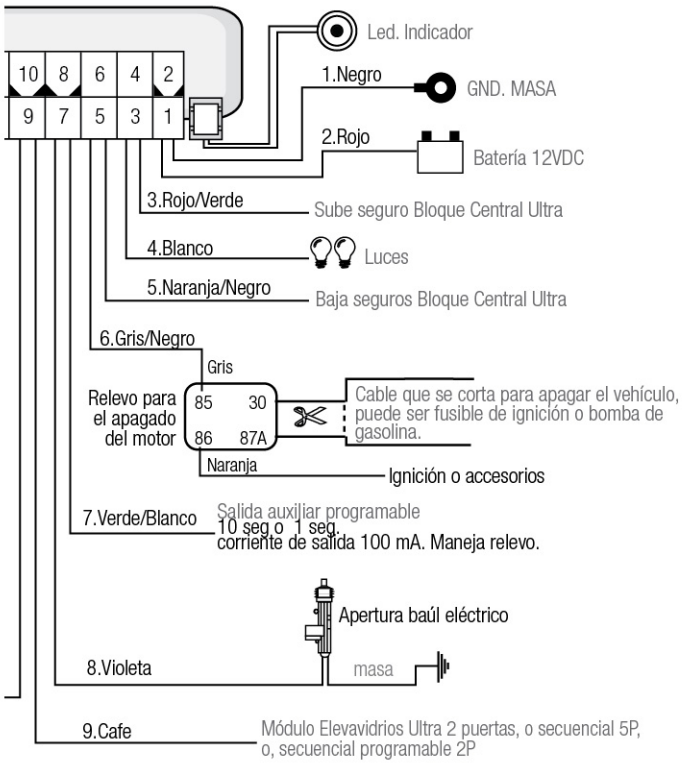

MUESTRA EN BAJA RESOLUCIÓN

05 Diagrama de Instalación

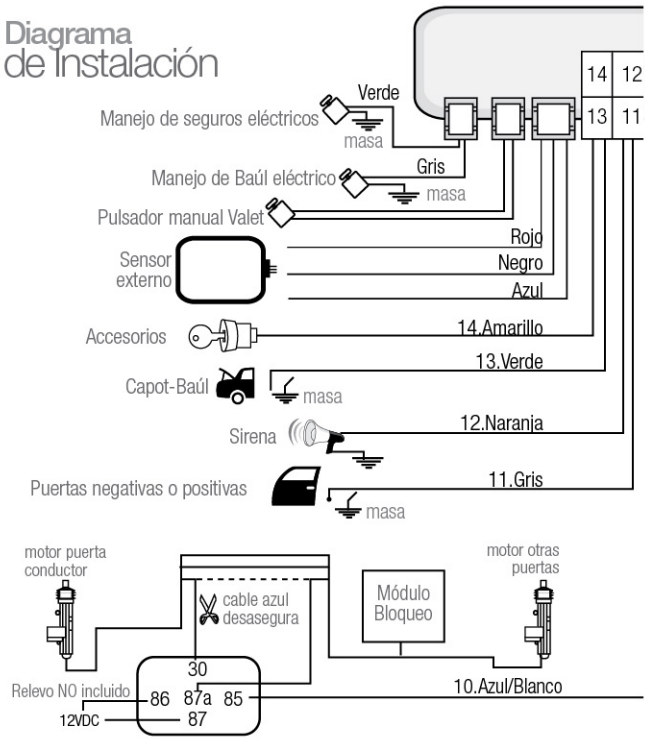

OJO: para que el sistema funcione en forma inteligente debe desconectar o cortar el cable del microswitch del motor de 5 cables que sube los demás motores.

Requisitos Legales

La garantía del fabricante se limita exclusivamente al producto. ULTRA S.A no se hace responsable por las instalaciones defectuosas efectuadas por los distribuidores y los daños que se ocasionen al vehículo por la mala instalación del producto.
A pesar de que se ha verificado la presente información de este manual para que sea precisa y completa; ULTRA S.A. No se hace responsable de los errores u omisiones que pudieran existir de igual manera ULTRA S.A. Se reserva el derecho de cambiar en cualquier momento y sin previo aviso las especificaciones de este producto sin que este obligado sustituir los productos vendidos por los actuales.
Colabore con nosotros para mantener el medio ambiente; algunas partes del producto una vez culminado su ciclo de vida son recuperables (cajas de empaque, cables, terminales y carcazas plásticas), los demás elementos como componentes electrónicos, circuitos impresos pueden causar daños al medio ambiente. Investigue los métodos de disposición final y la legislación ambiental que aplica para ese tipo de elementos en su localidad o retórnelos a nuestra organización para darles el tratamiento final adecuado.

Queda prohibida la transmisión o reproducción parcial o total en cualquier idioma, en cualquier forma y por cualquier medio, de este manual sin la previa autorización escrita de ULTRA S.A.

MUESTRA EN BAJA RESOLUCIÓN

01 Componentes del sistema de alarma

- 1 Módulo de alarma con 2 controles Doble Vía.
- 1 sirena de 12 V.
- 1 sensor de golpe (Vibroshock).
- 1 arnés de instalación principal.
- 1 bolsa de accesorios.
- 1 led indicador con conector.
- 1 Pulsador manual con conector.
- 1 conector de 2 vías con cable.
- 1 manual de usuario
- 1 manual de instalador.

04 Descripción de los Conectores de la alarma

Led Conector 1 Blanco

1. Salida +,	Rojo. Led
2. Salida -,	Negro. Led

Conector 2

1. Entrada -,	Negro. Masa
2. Entrada +,	Rojo. 12 VDC
3. Salida -,	Verde/Rojo. Sube seguros
4. Salida +,	Blanco. Luces
5. Salida -,	Naranja. Baja seguros
6. Salida -,	Gris/Naranja. Apagado
7. Salida -,	Verde/Blanca. Salida auxiliar
8. Salida -,	Violeta. Baúl eléctrico. Directamente al motor
9. Salida -,	Café. Elevavidrios
10. Salida -,	Azul/Blanco. Bloqueo Inteligente
11. Entrada -,	Gris. Puertas
12. Salida +,	Naranja. Sirena
13. Entrada -,	Verde. Capot
14. Entrada +,	Amarillo. Ignición.

Sensor Externo Conector 3 Blanco

1. Entrada -,	Azul. Señal sensor
2. +	Rojo. 12V. Sensor
3. -	Negro. Masa sensor

Pulsador Manual Conector 4 - Rojo

1. -	Azul. Masa
2. Entrada -,	Azul/Blanco. Señal

Pulsadores Conector 5 - Azul

1. Entrada -,	Gris. Manejo baúl eléctrico
2. Entrada -,	Verde. Manejo seguros eléctricos

MUESTRA EN BAJA RESOLUCIÓN

Secuencia para programar funciones

- Estando el sistema desactivado, abra y mantenga una puerta abierta, mueva la llave de encendido hasta que aparezcan las luces del tablero.
- Mantenga presionado el pulsador manual hasta que escuche seis (6) pitos de la sirena.
- Presione el botón 1 del control remoto hasta que escuche nuevamente los seis pitos de la sirena.
- En ese momento se encuentra en la primera función que es activación automática.
- Con el botón 2 selecciona cualquiera de las dos opciones de la tabla anterior, guíese por el estado del led.
- Con el botón 1 del control remoto avanza a la siguiente función. Se escuchan dos pitos.
- Para terminar la programación, cierre el switch de encendido. Escuchara 6 pitos de la sirena.

02 Aprendizaje del Controles del Sistema de alarma

Permite adicionar un nuevo control a la alarma. En caso de pérdida o robo del control se utiliza este método para añadir 1 ó los 2 controles remotos al sistema de alarma.

Procedimiento para el aprendizaje del control remoto:

- Mueva la llave de encendido hasta que aparezcan las luces del tablero.
- Ingrese a estado valet. Mantenga presionado el pulsador manual hasta que escuche tres pitos de la sirena y el Led encienda permanentemente.
- Oprima 3 veces seguidas el pulsador manual.
- Presione el botón 3 de cada uno de los controles remoto.
- Cada vez que el sistema codifica un control remoto la sirena emite 1 tono.

NOTA: por seguridad cuando entre a secuencia de aprendizaje de controles, la alarma automáticamente borra los controles programados anteriormente. El sistema se sale automáticamente después de 15 segundos de no recibir la señal de un control remoto.

MUESTRA EN BAJA RESOLUCIÓN

03 Programación de funciones

Las siguientes funciones de la alarma son programables y el usuario puede habilitarlas o deshabilitarlas:

	FUNCIÓN	LED APAGADO	LED ENCENDIDO
1	Activación automática.	NO	SI
2	Confirmación al iniciar la activación automática.	LUZ	SONIDO
3	Rearmado.	NO	SI
4	Sonidos de confirmación.	NO	SI
5	Tipo de puertas	Positivas	Negativas
6	Tiempo disparo por puertas/capo.	50 segundos	1 Segundo
7	Manejo bloqueo inteligente	NO	SI
8	Coloca seguros al encender el vehículo	NO	SI
9	Quita seguros al apagar el vehículo.	NO	SI
10	Tiempo para bloquear los seguros en activación automática	Inmediato	15 segundos después
11	Tiempo de seguros	3 segundos	1 segundo
12	Apagar el motor a control remoto	NO	SI
13	Apagar motor por puerta conductor	NO	Si
14	Función apagado de motor inmediatamente o inteligente	inmediatamente	Inteligente
15	Salida auxiliar	1 segundo Opción 1. Con el control.	10 segs Opción 2. Con activación del sistema.
16	tiempo para activación automática	30 segundos	15 segundos
17	Tiempo para rearmado automático.	50 segundos	15 segundos
18	Inmovilizador	NO	SI
19	Función de seguridad de vidrios.	NO	SI

NOTA: Lo que aparece sombreado son las funciones que tiene el modulo de fabrica.

MUESTRA EN BAJA RESOLUCIÓN